Tipo U02

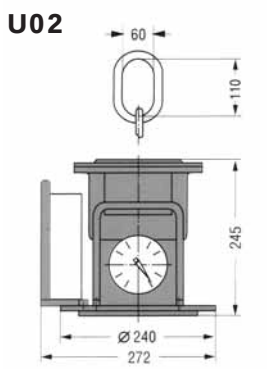

Tutte le esecuzioni di questa serie hanno come base la stessa unità: con un solo piattello gli attrezzi singoli, con diverse unità di piattelli per quelle multiple.
Doppio sistema d'allarme acustico e visivo tipo VO-A per segnalare eventuale abbassamento del vuoto.

VENTOSA U02	
Codice	**Peso del corpo centrale con segnalatore (kg)**
U02	21

Tipo U02-E

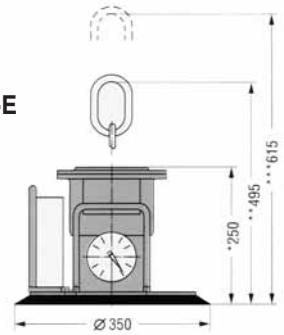

VENTOSE							
Codice	**Portata (kg)**	**Peso proprio (kg)**	**Tipo di ventose**	**Diametro ventose (mm)**	**Dimensione min lamiera (mm)**	**Dimensione max lamiera (mm)**	**Spessore min. (mm)**
U02-E	270	25	U255-3	350	350x350	1000x2000	2
U02-2	300	67	U255	350	350x700	1500x3000	2
U02-4	300	68	U125	250	250x1020	1500x3000	2
U02-6	270	86	U100	210	420x670	2500x3000	1

U02-E, U02-2, U02-4: ventose regolabili.
U02-6: le ventose sono regolabili sulle traverse laterali e le stesse sulla traversa longitudinale.

Tipo U02-2

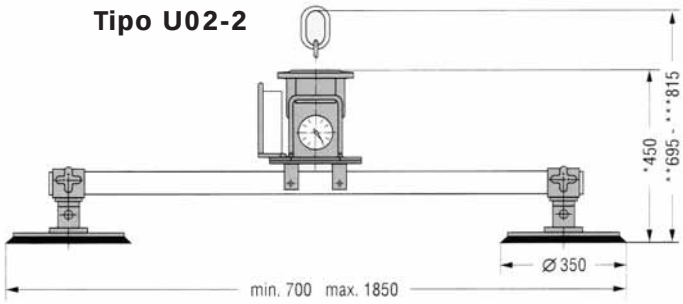

Tipo U02-4

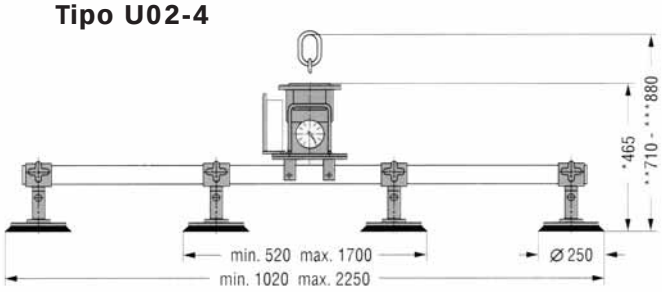

Tipo U02-6

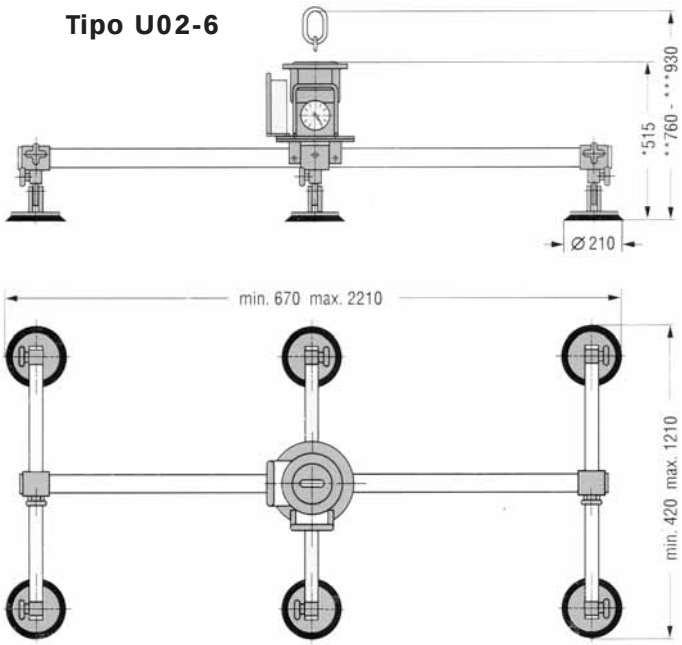

Tipo U 075

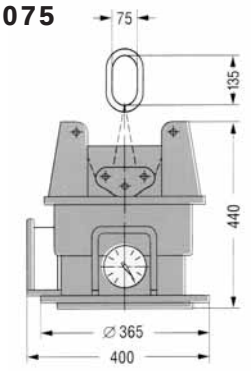

Tutte le esecuzioni di questa serie hanno come base la stessa unità: con un solo piattello gli attrezzi singoli, con diverse unità di piattelli per quelle multiple.
Doppio sistema d'allarme acustico e visivo tipo VO-A per segnalare eventuale abbassamento del vuoto.

VENTOSA U 075	
Codice	**Peso del corpo centrale con segnalatore (kg)**
U 075	70

Tipo U 075-E

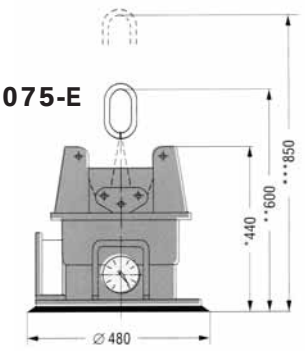

VENTOSE							
Codice	**Portata (kg)**	**Peso proprio (kg)**	**Tipo di ventose**	**Diametro ventosa (mm)**	**Dimensione min lamiera (mm)**	**Dimensione max lamiera (mm)**	**Spessore min. (mm)**
U 075-E	640	78	U500-3a	480	480x480	1000x2000	2
U 075-2	750	141	U450	415	415x830	1500x3000	2
U 075-3	750	151	U255	350	350x1050	1500x3000	2
U 075-6	650	172	U125	250	500x750	2500x3000	1

U 075-E, U 075-2, U 075-3: ventose regolabili.
U 075-6: le ventose sono regolabili sulle traverse laterali e le stesse sulla traversa longitudinale.

Tipo U 075-2

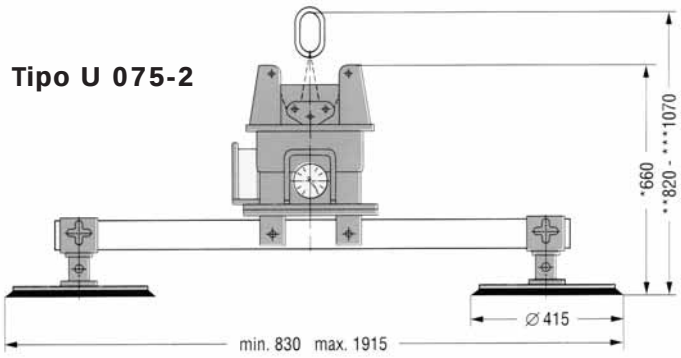

Tipo U 075-3

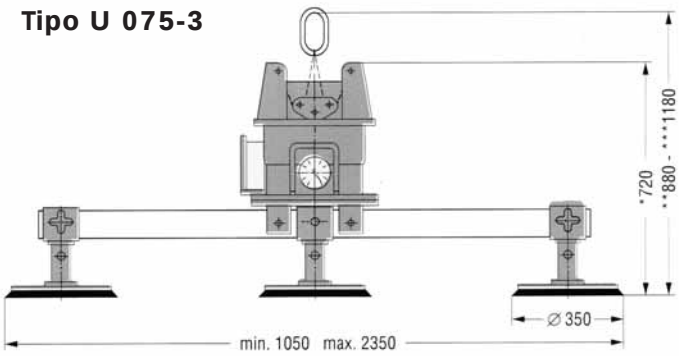

Tipo U 075-6

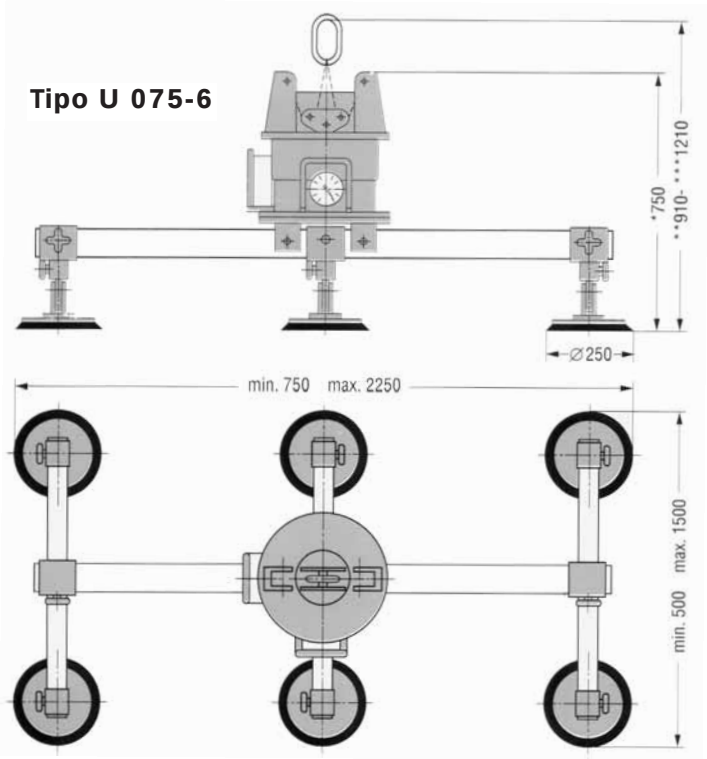

Tipo U 125

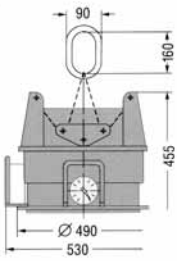

Tutte le esecuzioni di questa serie hanno come base la stessa unità: con un solo piattello gli attrezzi singoli, con diverse unità di piattelli per quelle multiple.
Doppio sistema d'allarme acustico e visivo tipo VO-A per segnalare eventuale abbassamento del vuoto.

VENTOSA U 125	
Codice	**Peso del corpo centrale con segnalatore (kg)**
U 125	124

Tipo U 125-E

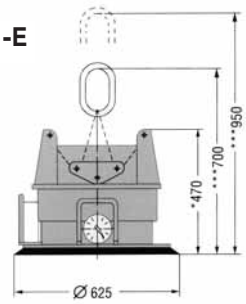

VENTOSE							
Codice	**Portata (kg)**	**Peso proprio (kg)**	**Tipo di ventose**	**Diametro ventosa (mm)**	**Dimensione min lamiera (mm)**	**Dimensione max lamiera (mm)**	**Spessore min. (mm)**
U 125-E	1100	135	U1000-3a	625	625x625	2000x2000	2
U 125-2	1250	285	U1000	625	625x1250	1500x3000	2
U 125-4K	1000	250	U255	350	-	1500x4000	2
U 125-4L	1250	355	U450	415	-	2000x6000	2

U 125-2, U 125-4K: ventose regolabili.

U 125-4L: le ventose sono regolabili sulle traverse laterali e le stesse sulla traversa longitudinale.

Tipo U 125-2

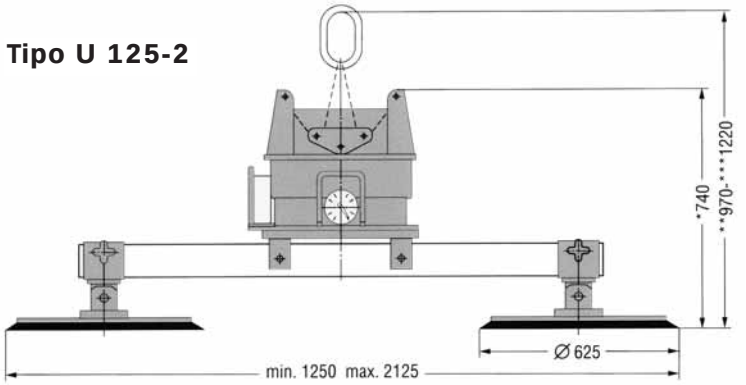

Tipo U 125-4K

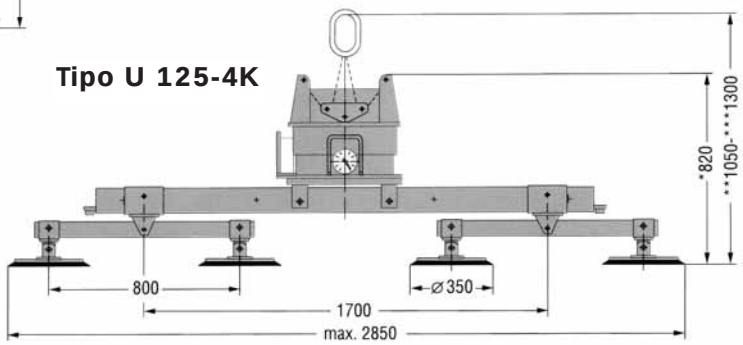

Tipo U 125-4L

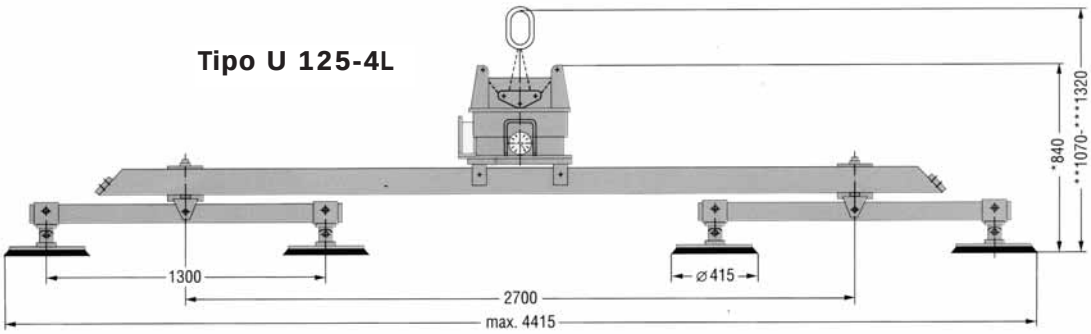

Tipo U 250

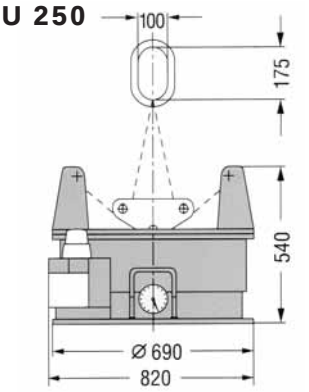

Tutte le esecuzioni di questa serie hanno come base la stessa unità: con un solo piattello gli attrezzi singoli, con diverse unità di piattelli per quelle multiple.
Doppio sistema d'allarme acustico e visivo tipo VO-A per segnalare eventuale abbassamento del vuoto.

VENTOSA U 250	
Codice	**Peso del corpo centrale con segnalatore (kg)**
U 250	230

VENTOSE								
Codice	**Portata (kg)**	**Carico minimo (kg)**	**Peso proprio (kg)**	**Tipo di ventose**	**Diametro ventosa (mm)**	**Dimensione min lamiera (mm)**	**Dimensione max lamiera (mm)**	**Spessore min. (mm)**
U 250-2	2100	70	465	U1000	625	630x1360	2000x3500	2
U 250-4Q	2300	70	450	U500	480	1000x1000	2000x3000	2
U 250-4L	2200	70	770	U1000	625	2000x6000	-	2
U 250-10	2200	70	725	U255	350	-	2500x6000	2

U 250-2, U 250-4Q: ventose regolabili.
U 250-10: le ventose sono regolabili sulle traverse laterali e le stesse sulla traversa longitudinale.

Tipo U 250-2

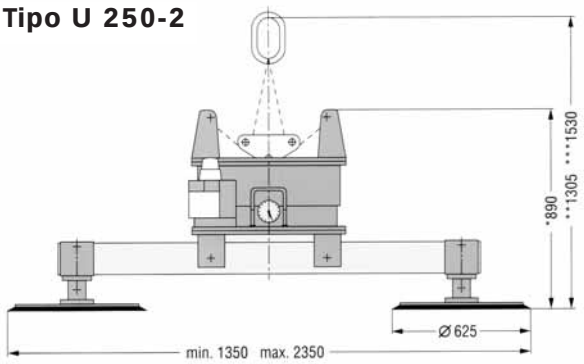

Tipo U 250-10

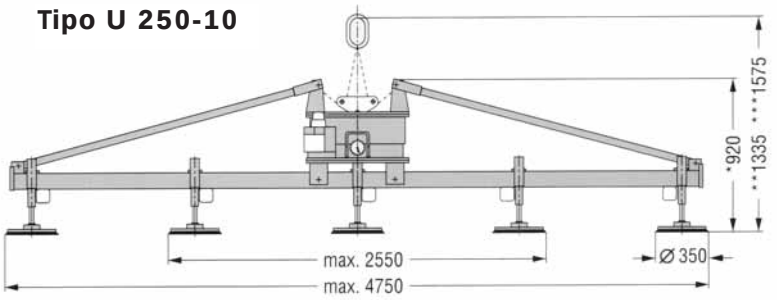

Tipo U 250-4Q

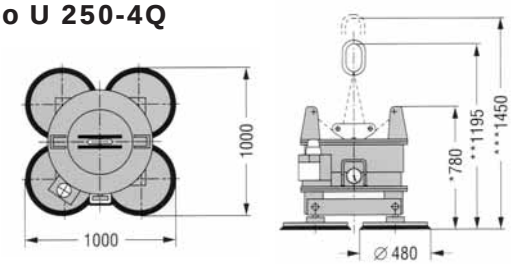

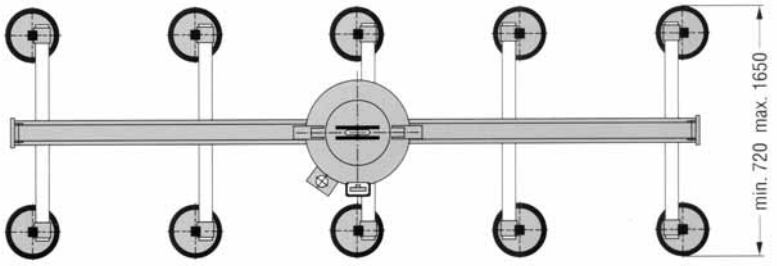

Tipo U 250-4L

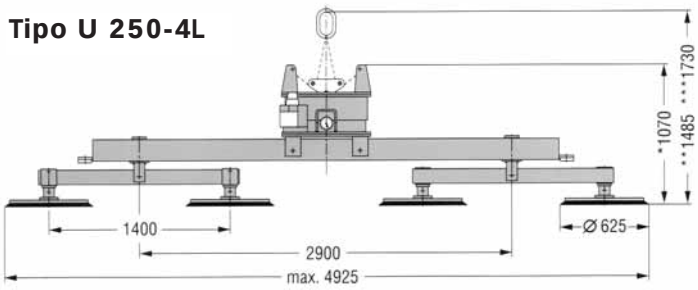

TECNOMOVINT
sistemi di sollevamento e movimentazione