Ventosa con rotazione continua manuale ad incrementi di 90° adatta per sollevare lastre di vetro, fornita con:

- Gruppo pompante elettrico, inserito sulla struttura, alimentato a 380 Volt/50 Hz oppure a 220 monofase o a corrente continua a 24 Volt;
- Doppio sistema d'allarme acustico e visivo per la segnalazione di un eventuale abbassamento del vuoto, alimentato da batterie ricaricabili, completo di caricabatterie a 220 Volt monofasi;
- Doppio circuito del vuoto;
- Doppio serbatoio di sicurezza per garantire la presa anche in caso di mancanza di corrente elettrica;
- Gancio sul quale vi sono tre fori che consentono di avere tre diverse inclinazioni.

VENTOSE CON ROTAZIONE CONTINUA MANUALE				
Codice	**Portata (kg)**	**Piastre**	**Diametro piastre (mm)**	**Dimensione min. della lastra (mm)**
GP2R	200	2	300	300x750
GP4R	400	4	300	658x867
GP6R	600	6	300	756x1100
GP8R	800	8	300	756x1340
GP12R	1200	12	300	1066X1340

Tipo GP2R

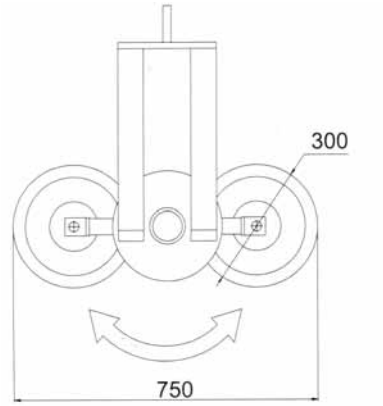

Tipo GP4R

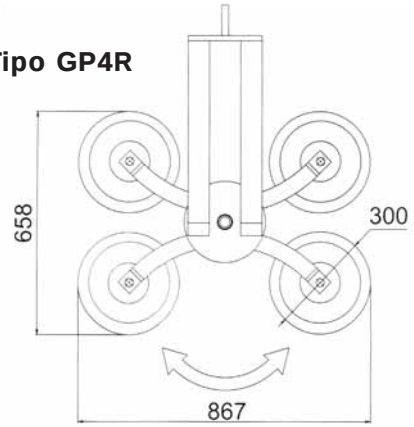

Tipo GP6R

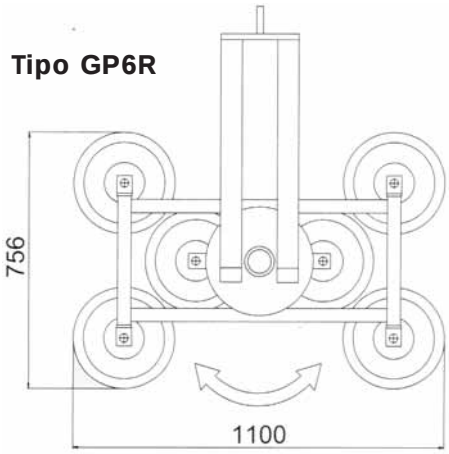

Tipo GP8R

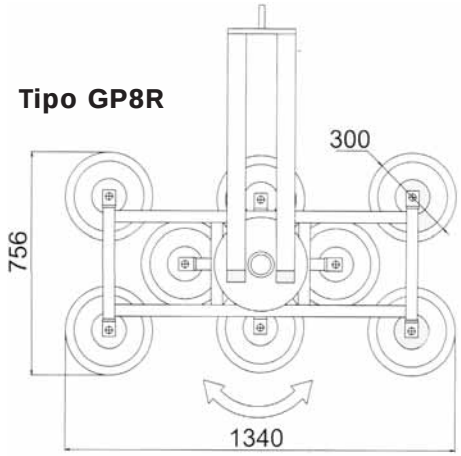

Tipo GP12R

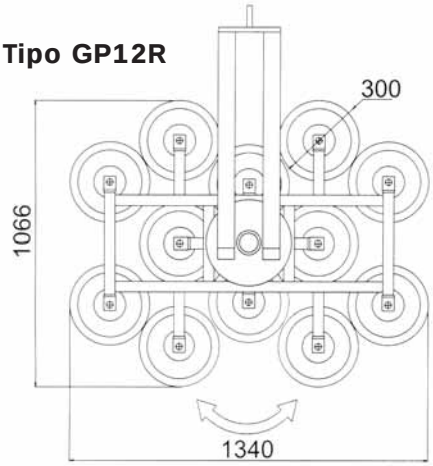

Ventosa con rotazione continua ad incrementi di 90° e basculamento 0-90° manuali, fornita con:

- Gruppo pompante elettrico, inserito sulla struttura, alimentato a 380 Volt/50 Hz oppure a 220 monofase o a corrente continua a 24 Volt;
- Doppio sistema d'allarme acustico e visivo per la segnalazione di un eventuale abbassamento del vuoto, alimentato da batterie ricaricabili, completo di caricabatterie a 220 Volt monofase;
- Doppio circuito del vuoto;
- Doppio serbatoio di sicurezza per garantire la presa anche in caso di mancanza di corrente elettrica;
- Gancio sul quale vi sono tre fori che consentono di avere tre diverse inclinazioni;
- Doppio manico di manovra.

VENTOSE CON ROTAZIONE CONTINUA E BASCULAMENTO MANUALI

Codice	Portata (kg)	Piastre	Diametro piastre (mm)	Dimensione min. della lastra (mm)
GP2RB	200	2	300	300x750
GP4RB	400	4	300	658x867
GP6RB	600	6	300	756x1100

Tipo GP2RB

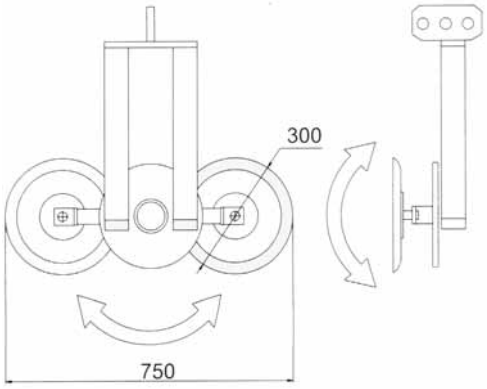

Tipo GP6RB

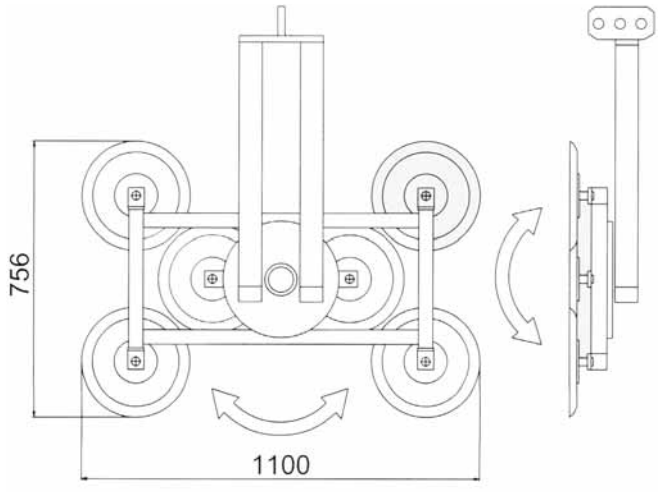

Tipo GP4RB

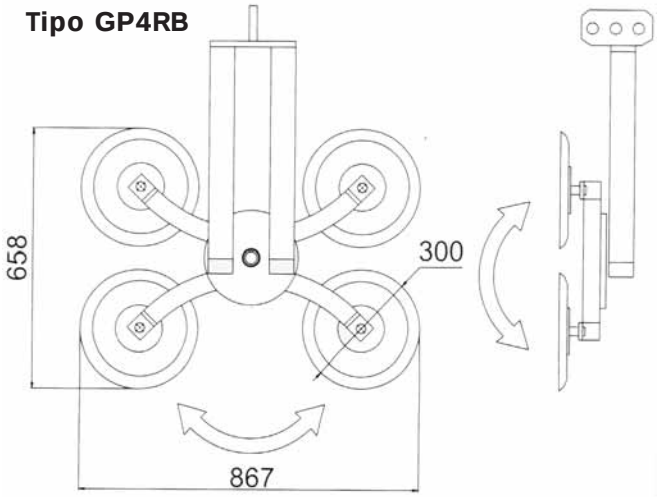

TECNOMOVINT
sistemi di sollevamento e movimentazione

Ventosa con rotazione manuale ad incrementi di 90° e basculamento 0-90° elettrici. Adatta per sollevare lastre di vetro nei cantieri e nei laboratori, fornita con:

- Gruppo pompante elettrico, inserito sulla struttura, alimentato a 380 Volt/50 Hz oppure a 220 monofase o a corrente continua a 24 Volt;
- Doppio sistema d'allarme acustico e visivo per la segnalazione di un eventuale abbassamento del vuoto, alimentato da batterie ricaricabili, completo di caricabatterie a 220 Volt monofase;
- Doppio circuito del vuoto;
- Doppio serbatoio di sicurezza per garantire la presa anche in caso di mancanza di corrente elettrica;
- Gancio sul quale vi sono tre fori che consentono di avere tre diverse inclinazioni.

VENTOSE CON ROTAZIONE MANUALE E BASCULAMENTO ELETTRICO				
Codice	**Portata (kg)**	**Piastre**	**Diametro piastre (mm)**	**Dimensione min. della lastra (mm)**
GP6RMBE	600	6	300	756x1100
GP8RMBE	800	8	300	756x1340
GP12RMBE	1200	12	300	1066x1340

Tipo GP8RMBE

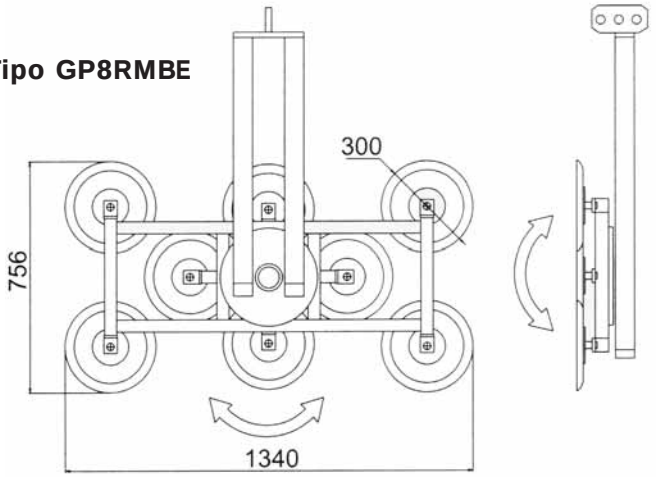

Tipo GP6RMBE

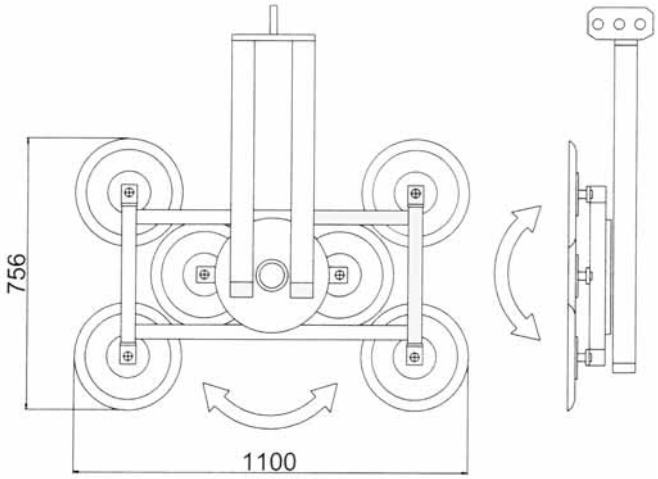

Tipo GP12RMBE

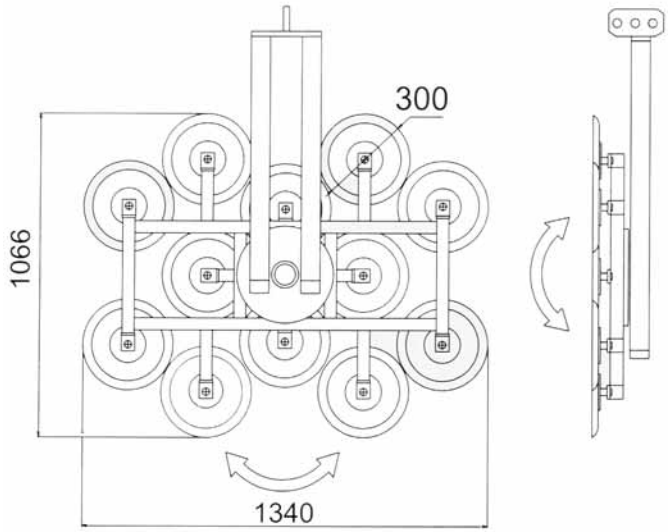

Ventosa con rotazione continua e basculamento 0-90° elettrici. Adatta per sollevare lastre di vetro nei cantieri e nei laboratori, fornita con:

- Gruppo pompante elettrico, inserito sulla struttura, alimentato a 380 Volt/50 Hz oppure a 220 monofase o a corrente continua a 24 Volt;
- Doppio sistema d'allarme acustico e visivo per la segnalazione di un eventuale abbassamento del vuoto, alimentato da batterie ricaricabili, completo di caricabatterie a 220 Volt monofase;
- Doppio circuito del vuoto;
- Doppio serbatoio di sicurezza per garantire la presa anche in caso di mancanza di corrente elettrica;
- Gancio sul quale vi sono tre fori che consentono di avere tre diverse inclinazioni.

VENTOSE CON ROTAZIONE CONTINUA E BASCULAMENTO ELETTRICO

Codice	Portata (kg)	Piastre	Diametro piastre (mm)	Dimensione min. della lastra (mm)
GP6REBE	600	6	300	756x1100
GP8REBE	800	8	300	756x1340
GP12REBE	1200	12	300	1066x1340

Tipo GP8REBE

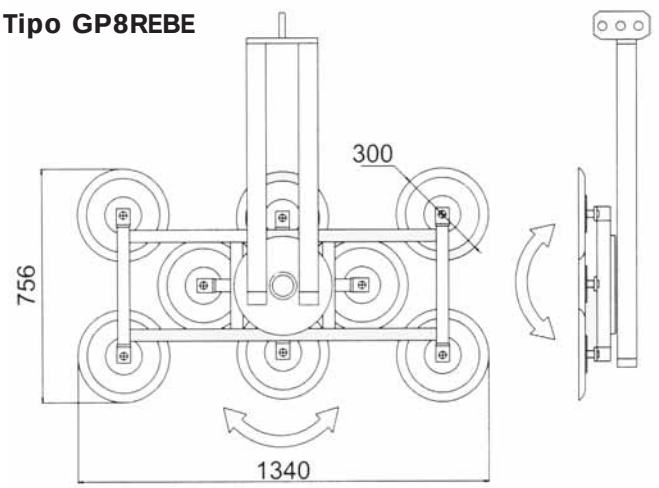

Tipo GP6REBE

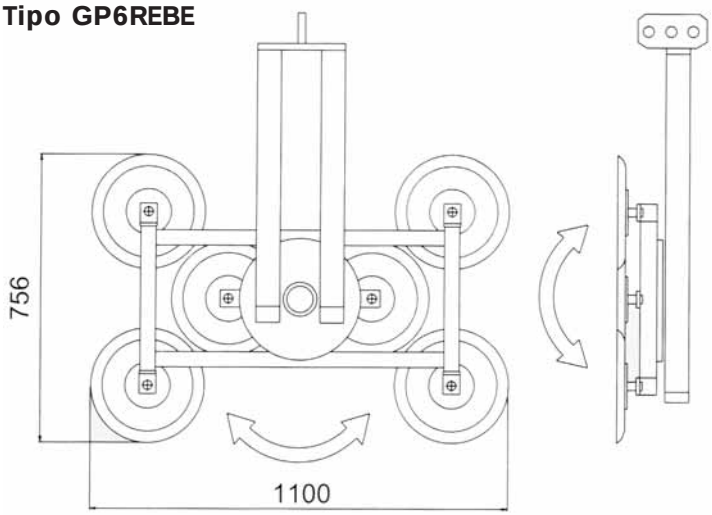

Tipo GP12REBE

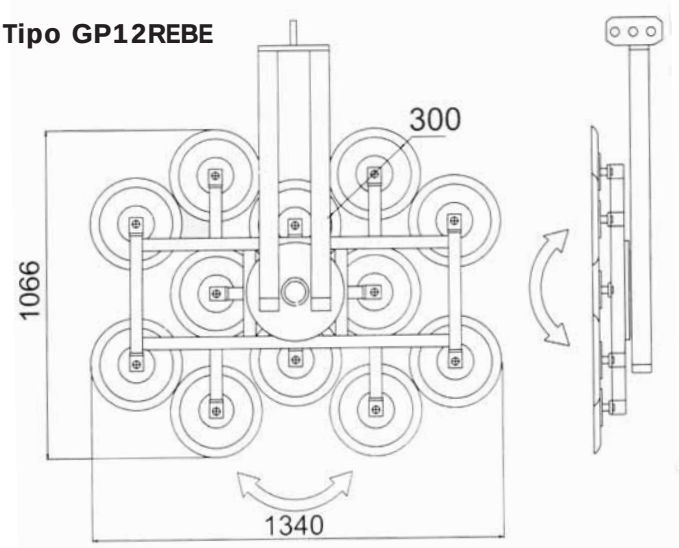

TECNOMOVINT
sistemi di sollevamento e movimentazione